BLAUPUNKT

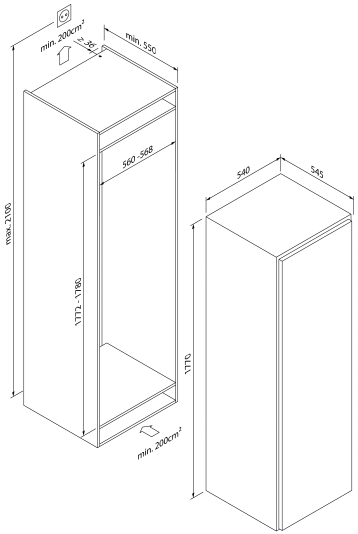

Einbau-Gefrierschrank, 177.0 x 54 cm

5FG288FE0

Leistung und Verbrauch

- Energieeffizienzklasse: E
- Nutzinhalt gesamt: 197 l
- Nutzinhalt Kühlfächer: 0 l
- Nutzinhalt Tiefkühlfächer: 197 l
- Energieverbrauch / Jahr: 231 kWh/a
- Klimaklasse: SN-T
- SuperGefrieren: Ja
- Gefriervermögen: 12 kg / 24h
- Lagerzeit bei Störung: 6h
- Geräuscheffizienzklasse / Geräusch-Wert: C / 40 dB

Design

- Flachscharnier
- Reinigungsfreundlicher, heller Innenraum
- LED Beleuchtung

Komfort und Sicherheit

- Elektronische Temperaturregelung über LED ablesbar
- 1 Kompressor /1 Kältekreislauf
- No-Frost Technologie

Gefrierteil

- 6 tranparente Gefriergutbehäter
- 2 Ablagefächer hinter transparenter Klappe

Maße

- Nischenmaße (H x B x T): 177.5 cm x 56.0 cm x 55.0 cm
- Gerätemaße (H x B x T): 177.0 cm x 54.0 cm x 54.5 cm

Technische Informationen

- Türanschlag rechts, wechselbar
- Anschlusswert: Anschlusswert: 90 W
- 220 - 240

Länderspezifische Optionen

- Auf Basis der Ergebnisse der Normprüfung über 24 Std. Tatsächlicher Verbrauch abhängig von Nutzung/Standort des Geräts.

Umwelt und Sicherheit

Montage

Zubehör

Sonderzubehör

Verfügbare Farbvarianten

Technische Daten

Ausstattungsmerkmale
Bauform : Eingebaut
Anzahl Verdichter : 1
Anzahl unabhängiger Kühlkreisläufe : 1
Gerätebreite (mm) : 540
Höhe (mm) : 1770
Gerätetiefe (mm) : 545
Nettogewicht (kg) : 59,0 KG
Nischenmaße (H x B x T) (mm) : 1775.0 x 560 x 550
Dekorrahmen/ - platte : Nicht möglich
Türanschlag : rechts wechselbar Anzahl verstellbarer Ablagen-Gefrierteil (Stck) : -
Flaschenregale : Nein
Frostfree System : Ja
Innenlüfter : Ja
Scharniere wechselbar : Ja
Länge Anschlusskabel (cm) : 210
Schallleistung (dB(A) re 1 pW) : 40
Multi-Flow Air Tower : Nein
Energiesparfunktion : Nein
Kältetechnik : 1 Kompressor /1 Kältekreislauf
Superkühlen-Taste : Nein
Temperaturkontrollierte Schubalde : Nein
Luftfeuchtigkeit Kontrollschublade : Nein
Number of Door Bins - Refrigerator : -
Anzahl Ablageflächen Kühlen : -
motorisierte Ablage : Nein
Material der Ablagen : Glas, Kunststoff
Tür offen Anzeige Gefrierteil : Nein
Anschlusswert (W) : 90
Absicherung (A) : 10
Spannung (V) : 220-240
Frequenz (Hz) : 50
Approbationszertifikate : CE, UKCA, VDE
Dekorrahmen/ - platte : Nicht möglich
Art der Installation : Vollintegrierbar
Schallleistung (dB(A) re 1 pW) : 39
Energy Star Qualified : Nein
Steckerart : Schuko-/Gardy.m.Erdung
Abmessungen des verpackten Gerätes (cm) :183,4 x 57,7 x 58,4
Nettogewicht (Kilo) : 59,0
Bruttogewicht (Kilo) : 63,0

EAN-Nr.: 4251003107074